RIOPEL ✻ BOÎTES AUX LETTRES ✻

COLLECTION COMPLÈTE DES SERRURES À CAME ET SPÉCIALITÉS: WWW.CAMLOCKS.CA

SERRURES DE REMPLACEMENT

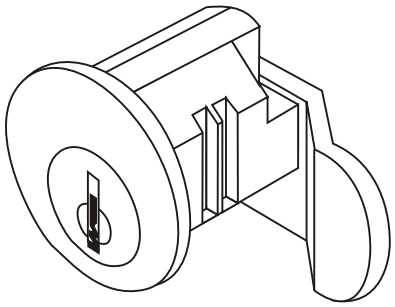

MODÈLES 1000/2000/3000 -3950
IMPERMÉABLE -3950W

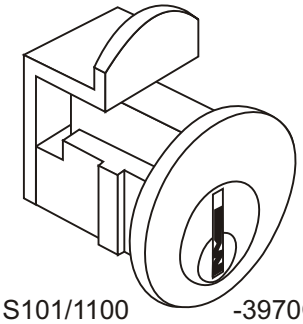

CMC S101/1100 -3970C
IMPERMÉABLE -3970W
CENDREX -3970L

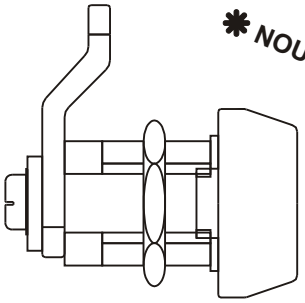

✻ NOUVEAU ✻

POSTES CANADA -3972C
CLÉS VIERGES -3961T

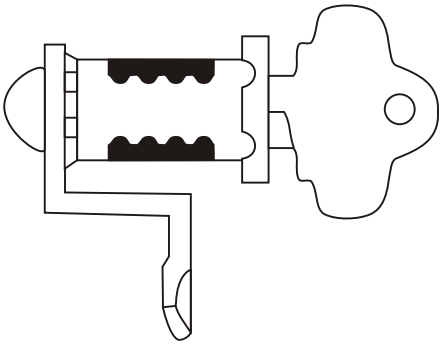

DOMINION 752 -3970D

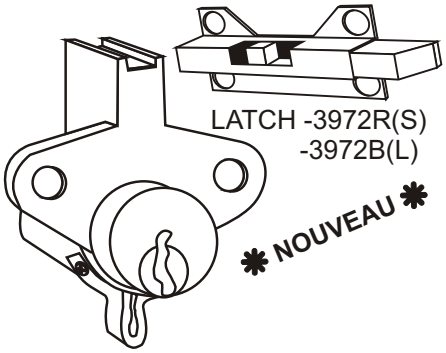

LATCH -3972R(S)
-3972B(L)

✻ NOUVEAU ✻

ROUSSEAU À RESSORT - 3971R

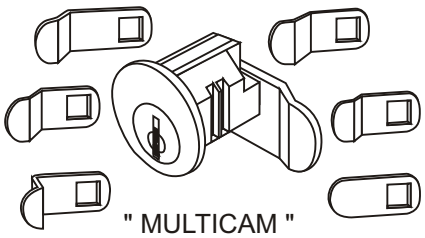

" MULTICAM "

ATTACHE SUR CARTE - 3970
SAC EN PLASTIC - 3970P
ÉCROU SUR CARTE - 3975
SAC EN PLASTIC - 3975P

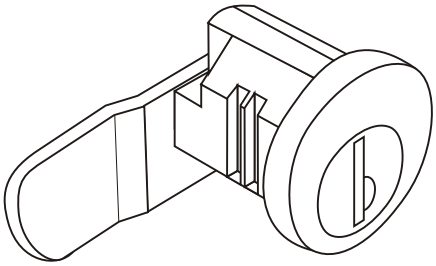

IMPERMÉABLE (WIND) -3970W

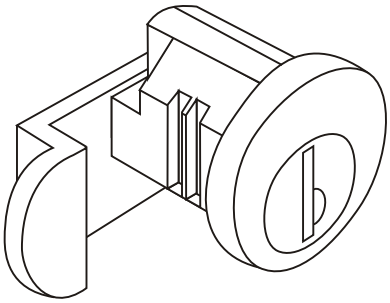

IMPERMÉABLE (WIND) -3970V

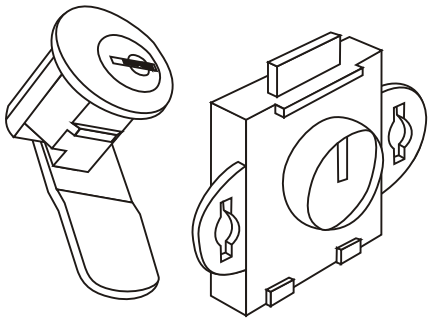

SERRURE DOM 3971D
LORI/EAGLE 3980

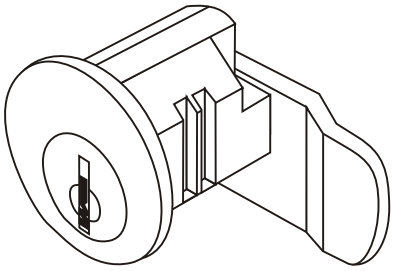

MODÈLE 4000/6000 -3954
IMPERMÉABLE -3954W

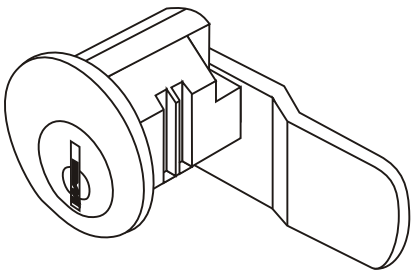

MODÈLE 4000
À CAME LONGUE -3953

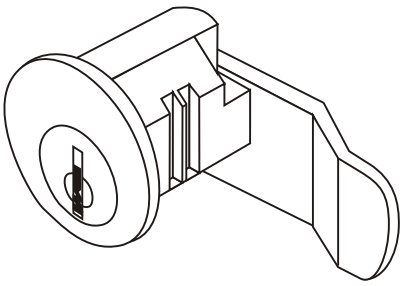

MODÈLE 2300 -3970A

EXPERTISE IMBATTABLE DANS LES CASIERS ET ARTICLES POSTAUX

P. RIOPEL INC., 595 rue St-Rémi, Montréal, Qc., H4C 3G6 •TÉL.:(514) 934-0385 FAX:(514) 934-1732
COURRIER ÉLECTRONIQUE: INFO@RIOPEL.NET SITE WEB: WWW.RIOPEL.NET