BOÎTES AUX LETTRE RIOPEL

LE CRITÈRE... PAR LEQUEL LES AUTRES SE COMPARENT

SERRURE ROBUSTE À POUSSOIR

TPL610

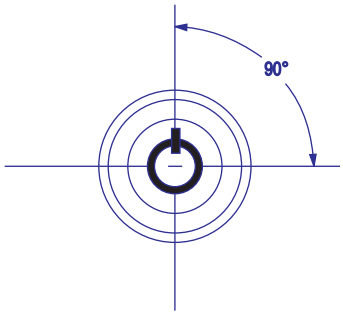

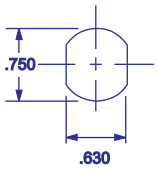

DIMENSIONS DE
L 'OUVERTURE

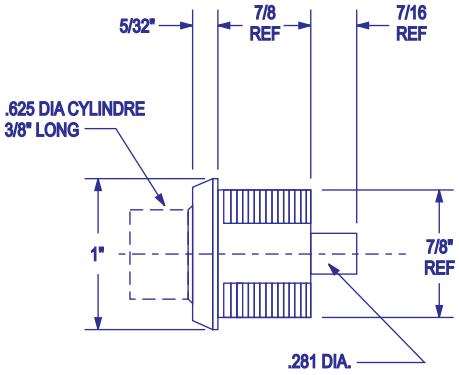

- Coquille et cylindre en zinc coulé
- Mécanisme: 7 disques tubulaires à gorge
- 10,000 clés de changement disponibles
- Plaquage au chrome standard;
  autres finitions disponibles sur demande
- Clé tubulaire en acier, plaquées au nickel

EXPERTISE IMBATTABLE DANS LES CASIERS ET ARTICLES POSTAUX

P. RIOPEL INC., 595, rue St Rémi, Montréal, QC., H4C 3G6 • TÉL.: (514) 934-0385 FAX: (514) 934-1732
COURRIEL : INFO@RIOPEL.NET SITE INTERNET : WWW.RIOPEL.NET